Микросхема представляет собой четыре D-триггера. Корпус К155ТМ5 типа 201.14-2, масса не более 1 г и у КМ155ТМ5 типа 201.14-8, масса не более 2,2 г.

Корпус ИМС К155ТМ5

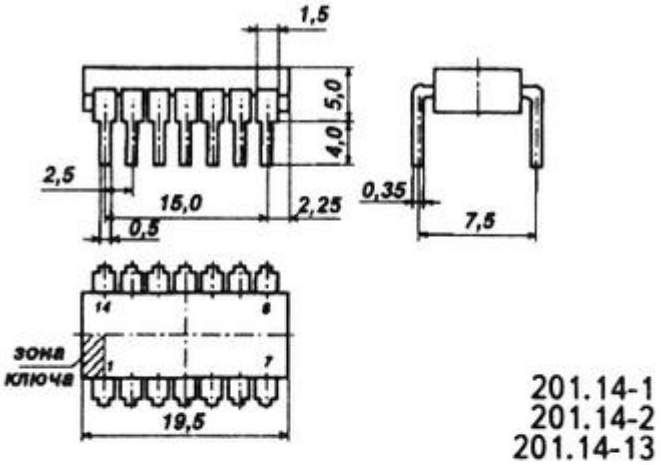

201.14-1
201.14-2
201.14-13

Корпус ИМС КМ155ТМ5

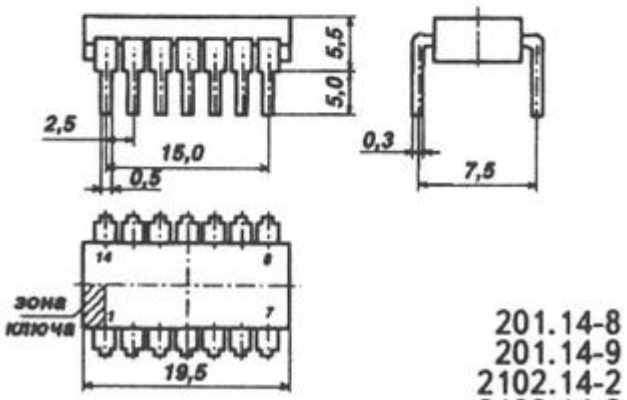

201.14-8
201.14-9
2102.14-2
2102.14-3

Условное графическое обозначение

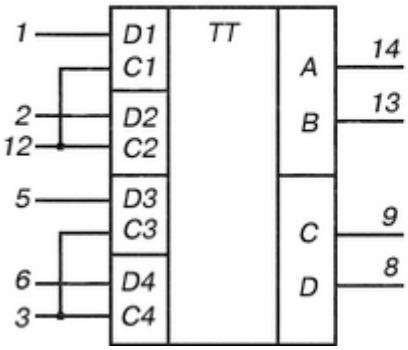

1 - вход D1;
2 - вход D2;
3 - вход синхронизации С3,С4;
4 - напряжение питания;
5 - вход D3;
6 - вход D4;
7,10 - свободные;
8 - выход D;
9 - выход С;
11 - общий;
12 - вход синхронизации С1,С2;
13 - выход В;
14 - выход А;

Электрические параметры

1	Номинальное напряжение питания	5 В ± 5 %
2	Выходное напряжение низкого уровня	не более 0,4 В
3	Выходное напряжение высокого уровня	не менее 2,4 В
4	Напряжение на антизвонном диоде	не менее -1,5 В
5	Входной ток низкого уровня по входам 1,2,5,6 по входам 3,12	 не более -3,2 мА не более -6,4 мА
6	Входной ток высокого уровня по входам 1,2,5,6 по входам 3,12	 не более 0,08 мА не более 0,16 мА
7	Входной пробивной ток	не более 1 мА
8	Ток короткого замыкания	-18...-57 мА
9	Ток потребления	не более 53 мА

Зарубежные аналоги

SN7477N, SN7477J