122УН2А, 122УН2Б, 122УН2В, К122УН2А, К122УН2Б, К122УН2В

Каскодные усилители, предназначенные для работы в качестве усилителей высокой и промежуточной частоты радиоэлектронных устройств широкого применения. Усилители выполнены по схеме общий эмиттер (*V*3) — общая база (*V*2). Режим работы транзисторов *V*2 и *V*3 обеспечивается первым каскадом, выполненным на транзисторе *V*1 и резисторах *R*1, *R*2, *R*3, *R*4. При необходимости этот каскад можно использовать для предварительного усиления сигнала.

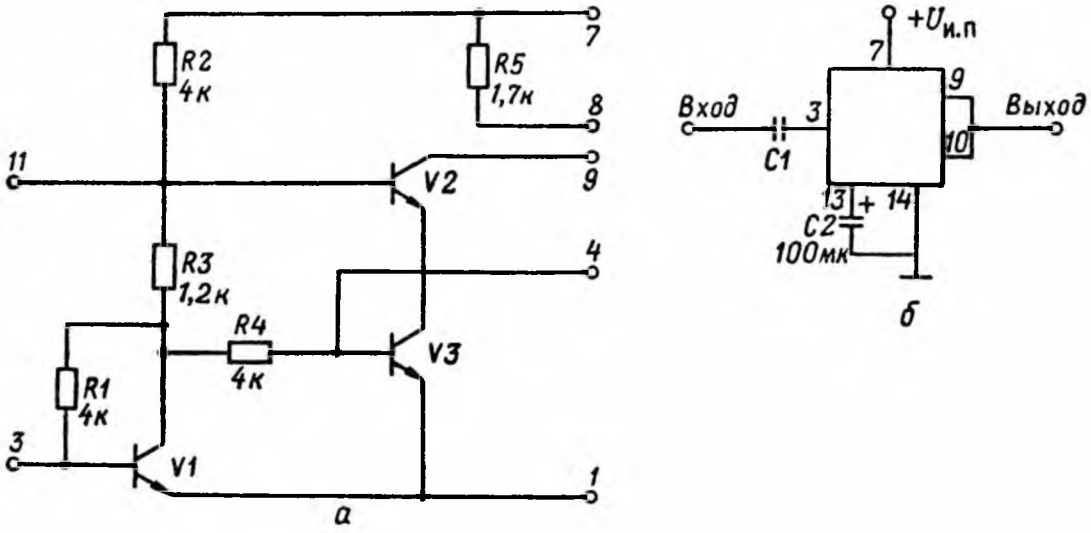

Принципиальная схема (*а*) и схема включения (*б*) ИМС 122УН2, К122УН2

Параметры[1]	Режим измерения	122УН2А / К122УН2А	122УН2Б / К122УН2Б	122УН2В / К122УН2В
$K_{у\,u}$	$f=12$ кгЦ	$\frac{20...40}{15}$ —	$\frac{30...60}{25}$ —	$\frac{45...90}{40}$
$U_{и.п}$, В	—	$4\pm0{,}4$	$6{,}3\pm0{,}6$	$6{,}3\pm0{,}6$
$I_{пот}$, мА	$U_{вх}=0$	$\leqslant 2$	$\leqslant 3$	$\leqslant 3$
$K_{у\,u}$	$U_{вх}=1$ мВ; $f=12$ кГц	$\geqslant 15$	$\geqslant 25$	$\geqslant 40$
$\Delta K_{у\,u}$, %	$U_{вх}=1$ мВ; $f=12$ кГц	± 60[2]	± 60[2]	± 60[2]
$R_{вх}$, кОм	$U_{вх}=1$ мВ; $f=12$ кГц	$\geqslant 1$	$\geqslant 1$	$\geqslant 1$
$R_{вых}$ кОм	$U_{вх}=1$ мВ; $f=12$ кГц	1,2...3	1,2...3	1,2...3
$U_{вых}$, В	$U_{вх}=0$	2,4...3,8	3,8...5,5	3,8...5,5
$U_{ш}$, мВ	$f=20...20\,000$ Гц	10	10	10
$K_{г}$, %	$U_{вых}=0{,}1$ В	5	5	5

Параметры[1]	Режим измерения	122УН2А К122УН2А	122УН2Б К122УН2Б	122УН2В К122УН2В
$f_в$, кГц	$U_{вх}=1$ мВ	90	90	90
f_{max}, МГц	$K_{у\,U}=5$	5	—	—
	$K_{у\,U}=8$	—	5	5

[1] При температуре 25 ± 10 °С.
[2] В диапазоне температур $-10...+70$ °С.